QUADRO DE DISJUNTORES CD-07 - VESTIARIOS 01 E 03							
CIRCUITO Nº	FINALIDADE	CARGA (W)	CONDUTOR (mm²)	DISJUNTOR (A)	FASES		
					R	S	T
1	ILUMINAÇAO VESTIARIO 01	90	1,5	1x16	90		
2	ILUMINAÇAO VESTIARIO 03	60	1,5	1x16		60	
3	TOMADA VESTIARIO 01	1200	2,5	1x20+IDR25			1200
4	TOMADA VESTIARIO 03	1200	2,5	1x20+IDR25	1200		
5	CHUV. ELETRICO VEST. 01	5500	6,0	1x32+IDR32		5500	
6	CHUV. ELETRICO VEST. 01	5500	6,0	1x32+IDR32			5500
7	CHUV. ELETRICO VEST. 01	5500	6,0	1x32+IDR32	5500		
8	CHUV. ELETRICO VEST. 01	5500	6,0	1x32+IDR32		5500	
9	CHUV. ELETRICO VEST. 03	5500	6,0	1x32+IDR32			5500
10	CHUV. ELETRICO VEST. 03	5500	6,0	1x32+IDR32	5500		
11	CHUV. ELETRICO VEST. 03	5500	6,0	1x32+IDR32		5500	
17 A 32	RESERVAS	-	-	-	-		
CARGA TOTAL		41050	4x25+(16)	3x80	12290	16560	12200
DISJUNTOR GERAL 3x80A						41050	

QUADRO DE DISTRIBUIÇAO, METALICO, DE SOBREPORR, PADRÃO DIN, COM APLICAÇÃO PARA 40 DISJUNTORES, IDR's PARCIAIS E DISJUNTOR GERAL, BARRAMENTO 100A.

QUADRO DE DISJUNTORES CD-06 - VESTIARIOS 04 E 02							
CIRCUITO Nº	FINALIDADE	CARGA (W)	CONDUTOR (mm²)	DISJUNTOR (A)	FASES		
					R	S	T
1	ILUMINAÇAO VESTIARIO 04	90	1,5	1x16	90		
2	ILUMINAÇAO VESTIARIO 02	60	1,5	1x16		60	
3	TOMADA VESTIARIO 04	1200	2,5	1x20+IDR25			1200
4	TOMADA VESTIARIO 02	1200	2,5	1x20+IDR25	1200		
5	CHUV. ELETRICO VEST. 04	5500	6,0	1x32+IDR32		5500	
6	CHUV. ELETRICO VEST. 04	5500	6,0	1x32+IDR32			5500
7	CHUV. ELETRICO VEST. 04	5500	6,0	1x32+IDR32	5500		
8	CHUV. ELETRICO VEST. 04	5500	6,0	1x32+IDR32		5500	
9	CHUV. ELETRICO VEST. 02	5500	6,0	1x32+IDR32			5500
10	CHUV. ELETRICO VEST. 02	5500	6,0	1x32+IDR32	5500		
11	CHUV. ELETRICO VEST. 02	5500	6,0	1x32+IDR32		5500	
17 A 32	RESERVAS	-	-	-	-		
CARGA TOTAL		41050	4x25+(16)	3x80	12290	16560	12200
DISJUNTOR GERAL 3x80A						41050	

QUADRO DE DISTRIBUIÇAO, METALICO, DE SOBREPORR, PADRÃO DIN, COM APLICAÇÃO PARA 40 DISJUNTORES, IDR's PARCIAIS E DISJUNTOR GERAL, BARRAMENTO 100A.

CD-07 - VESTIARIOS 01 E 03

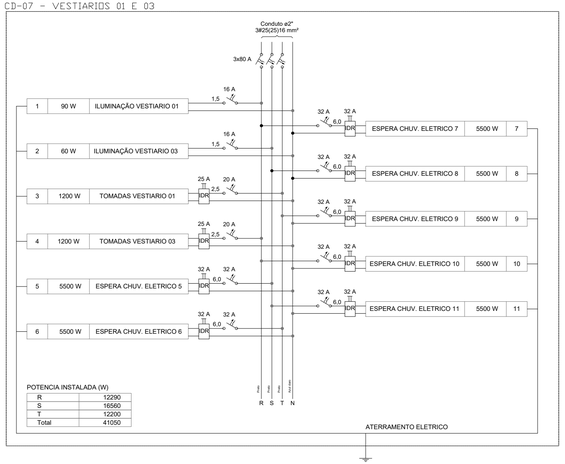

POTENCIA INSTALADA (W)

R	12290
S	16560
T	12200
Total	41050

CD-06 - VESTIARIOS 02 E 04

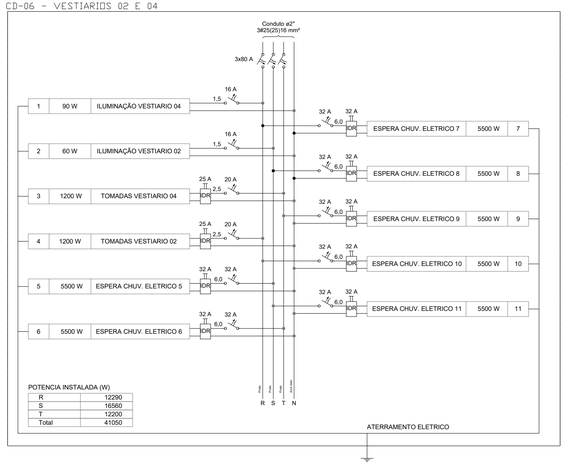

POTENCIA INSTALADA (W)

R	12290
S	16560
T	12200
Total	41050

QUADROS DE CARGAS E DIAGRAMAS ELETRICOS

REVISAO	DATA	ALTERAÇAO	RESPONSAVEL

PREFEITURA MUNICIPAL DE GRAMADO

ADMINISTRAÇÃO: NESTOR TISSOT e LUIA BARBACOVI

SECRETARIA DE GOVERNANÇA E DESENVOLVIMENTO INTEGRADO
GERMANO JUNGES

ADMINISTRAÇÃO 2021/2024

OBRA: PROJETO ELÉTRICO DE REFORMA DE VESTIARIOS E SANITARIOS GINASIO MUNICIPAL DE ESPORTES PERINÃO

AREA TOTAL DO PROJETO: -

PRANCHA: EL-04

LOCALIZAÇÃO: AV. BORGES DE MEDEIROS, 3940 BAIRRO CENTRO

GRAMADO - RS

CONTEUDO: PLANTA BAIXA NIVEL 4.0 – REFORMA ELÉTRICA QUADROS DE CARGAS E DIAGRAMAS ELETRICOS

ARQUIVO: L:\Projetos\Ginásios\Ginásio Francisco Perin\Centro Municipal Esportes (piscte)\Reforma 2023\Reforma Eletrica

OBSERVAÇÕES:

ESCALA: SEM ESCALA

PROJETO: Eng. Paulo Borges da Costa - CREA RS65.186

DATA: NOVEMBRO/2023

PROPRIETÁRIO: Prefeitura Municipal de Gramado

DESENHO: PAULOCOSTA